best systems

Aufbauanleitung
setup instruction
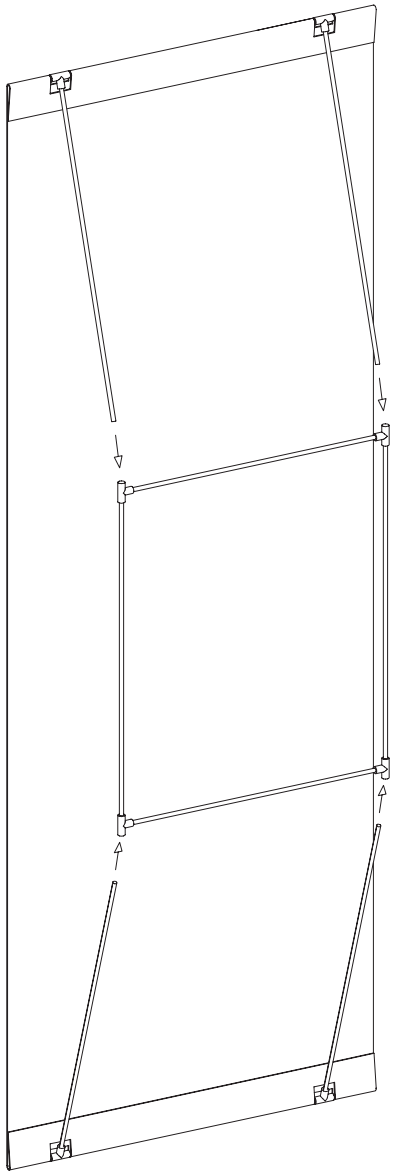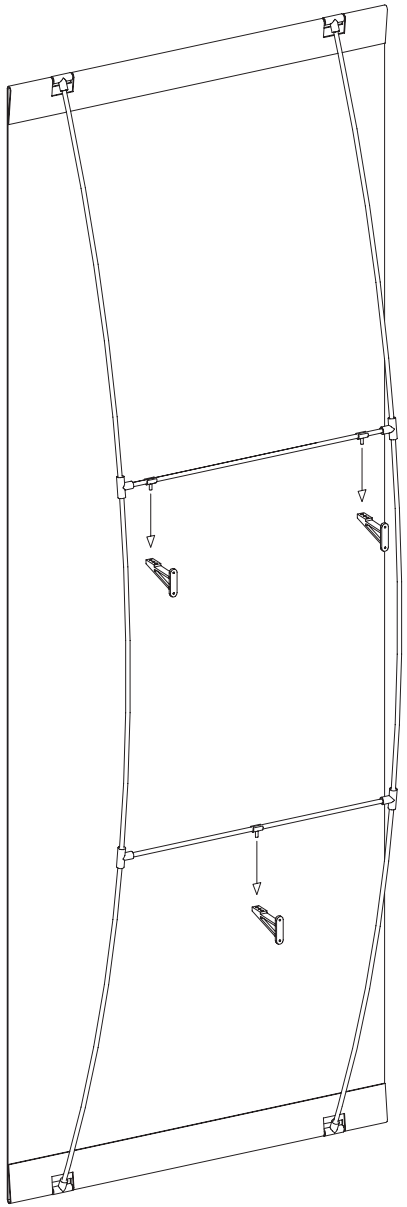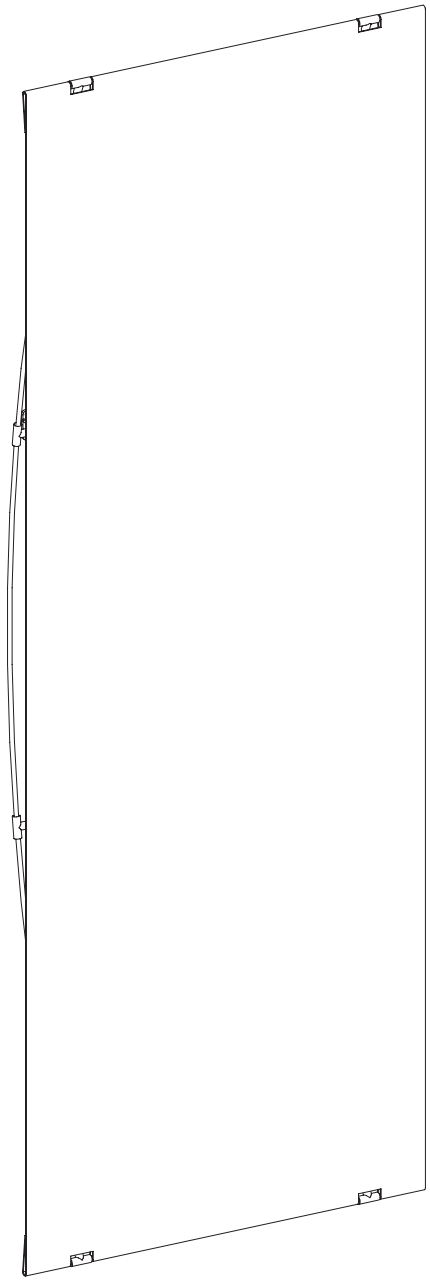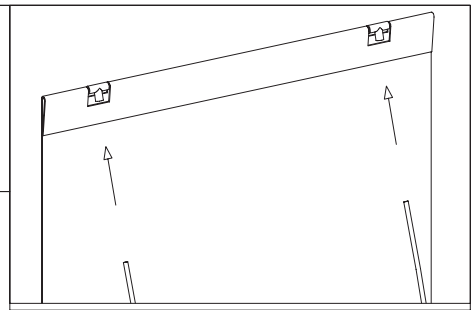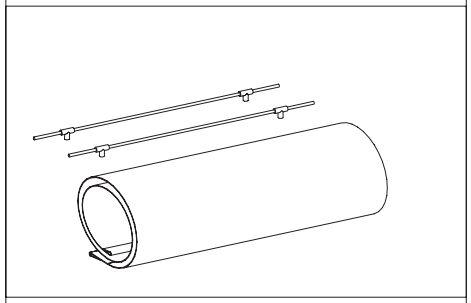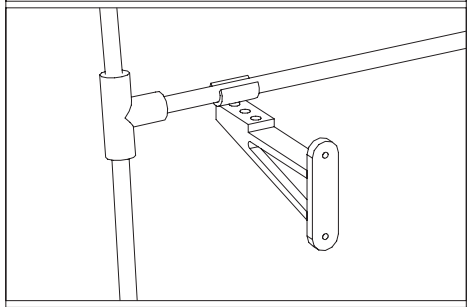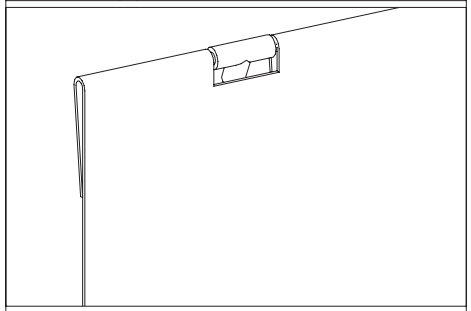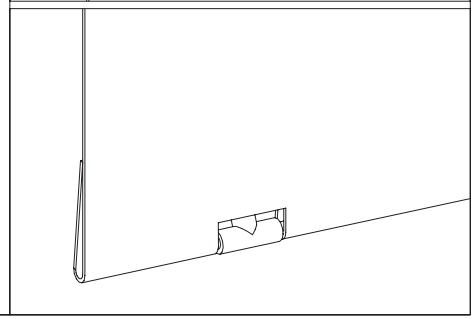
penguin™ wall