best systems®

Aufbauanleitung
setup instruction
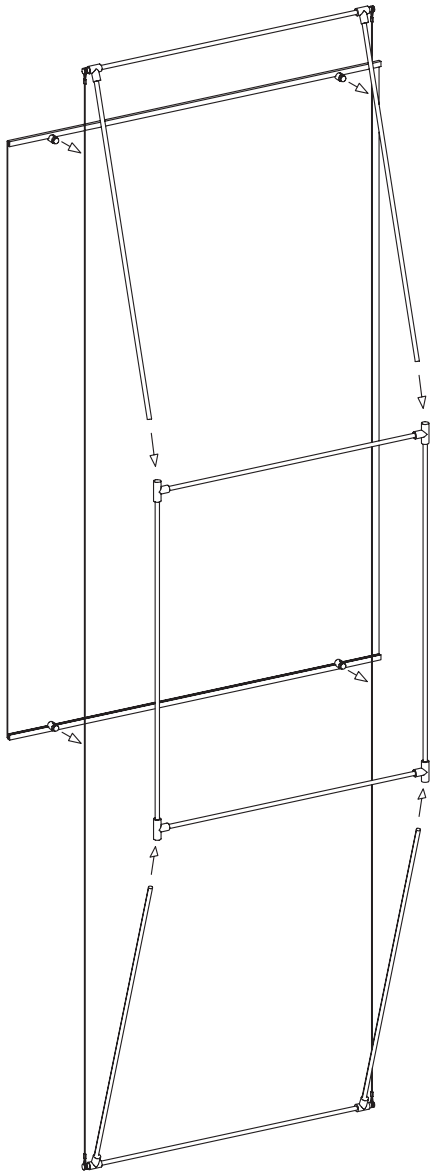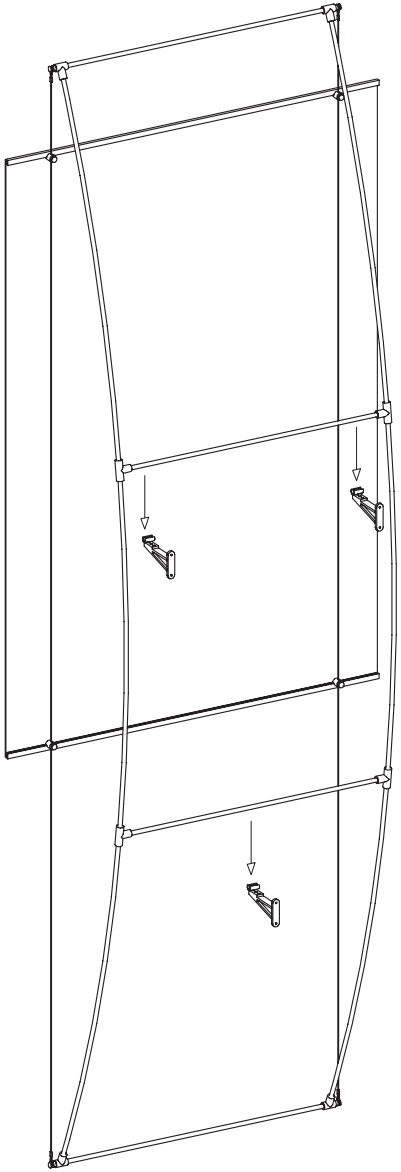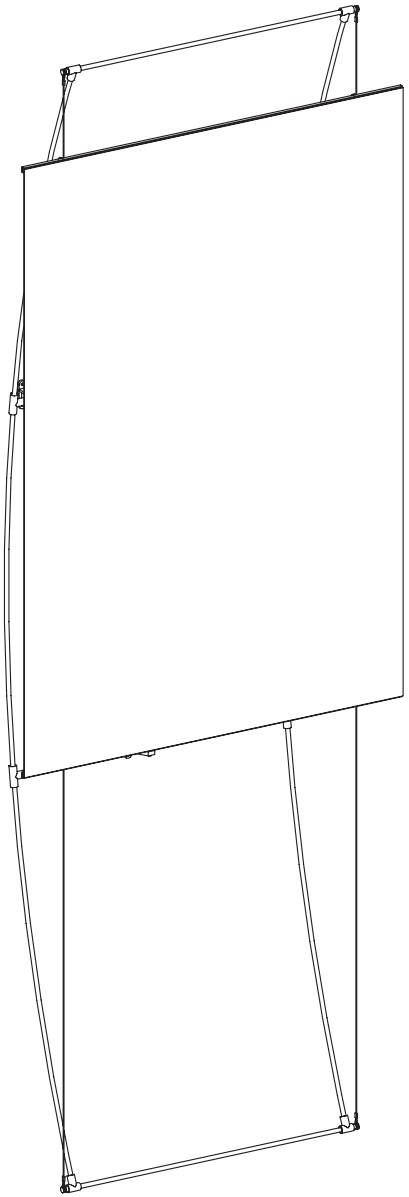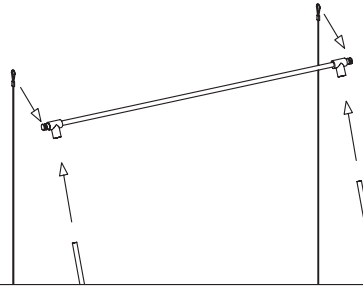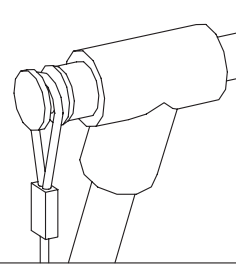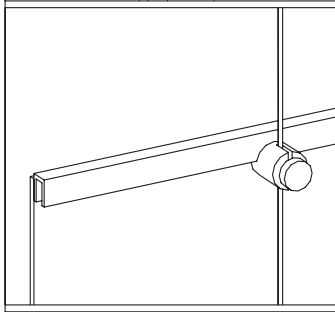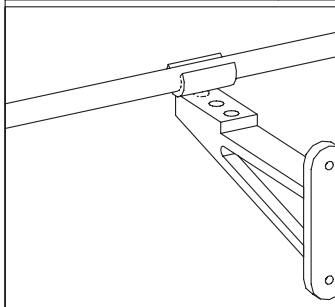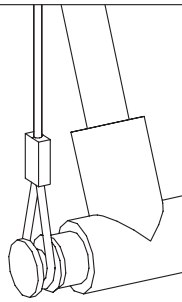
penguin™
brochure wall